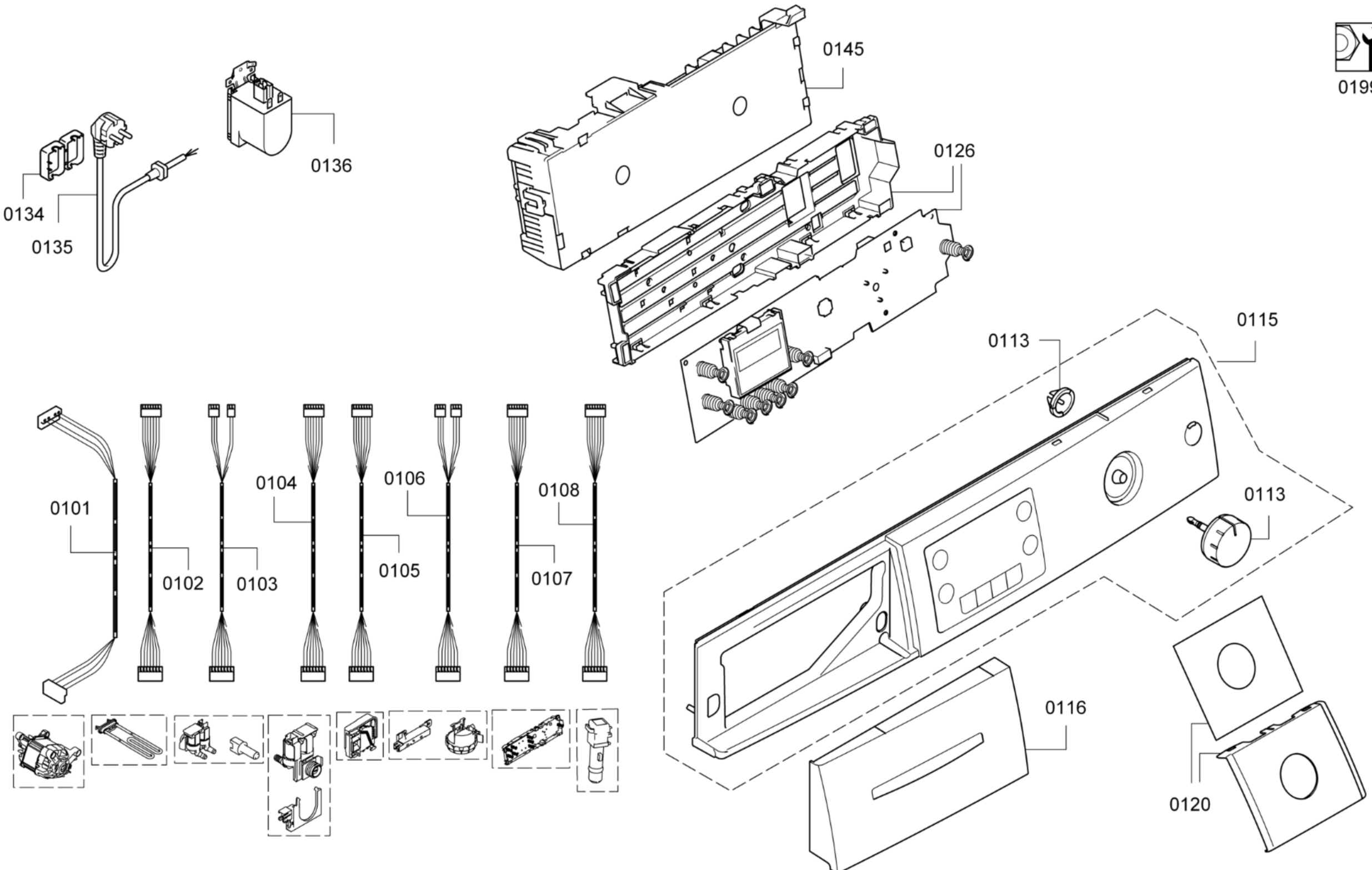

58300000141816 aet 000 e 1/4

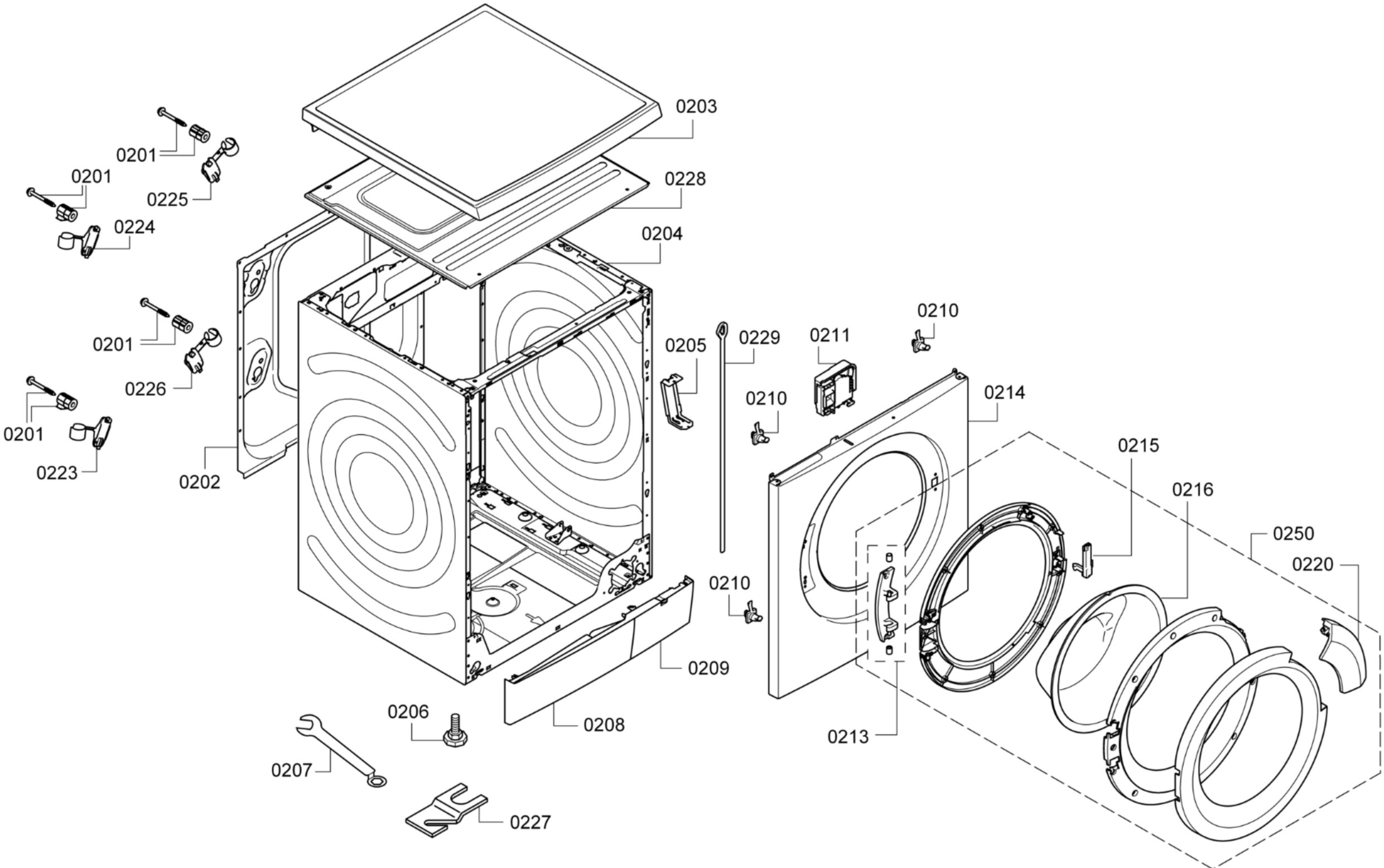

58300000141816 aet 000 e 2/4

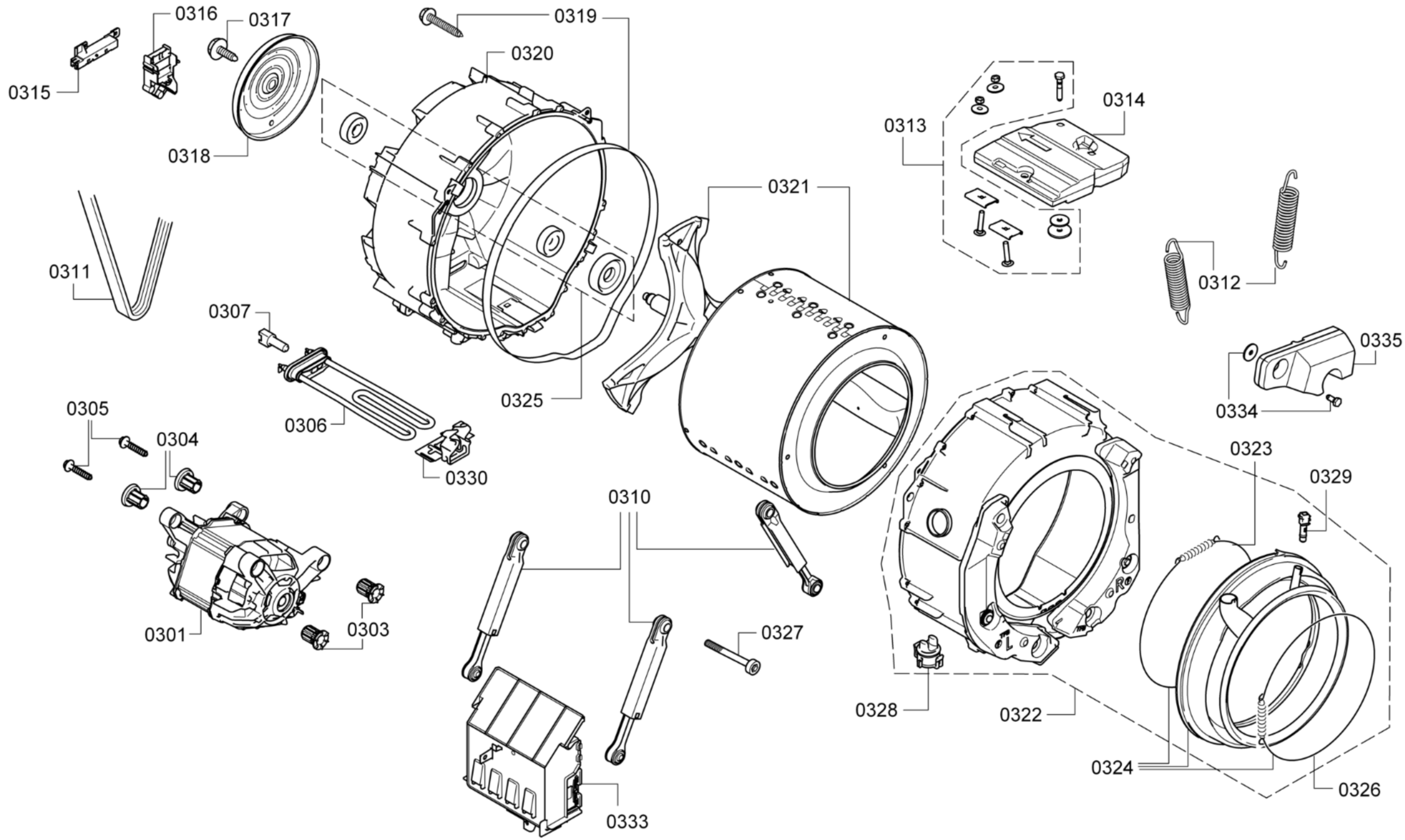

58300000141816 aet 000 e 3/4

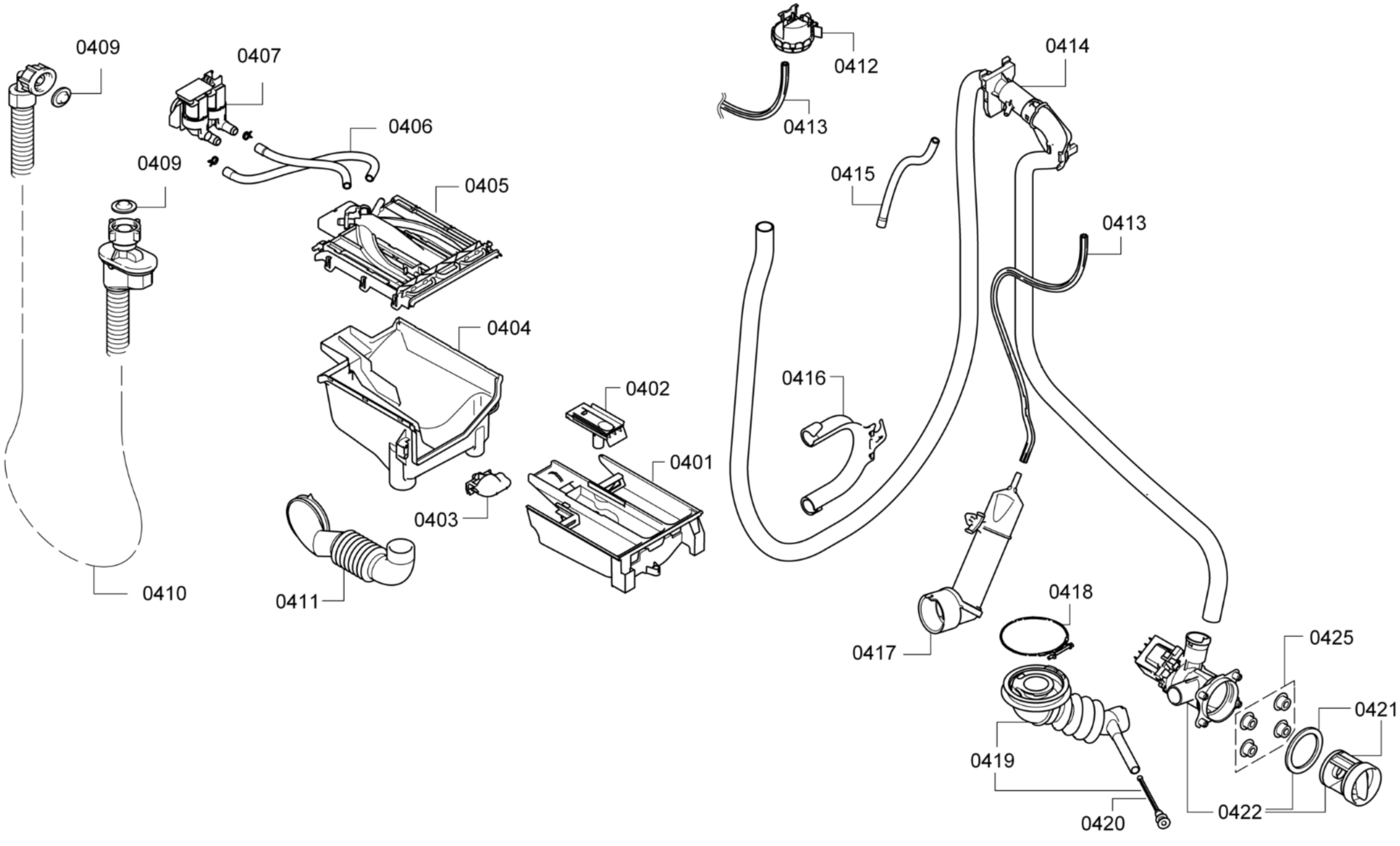
0409
0407
0406
0409
0405
0404
0402
0401
0403
0411
0410
0412
0413
0414
0415
0413
0416
0417
0418
0425
0421
0419
0420
0422