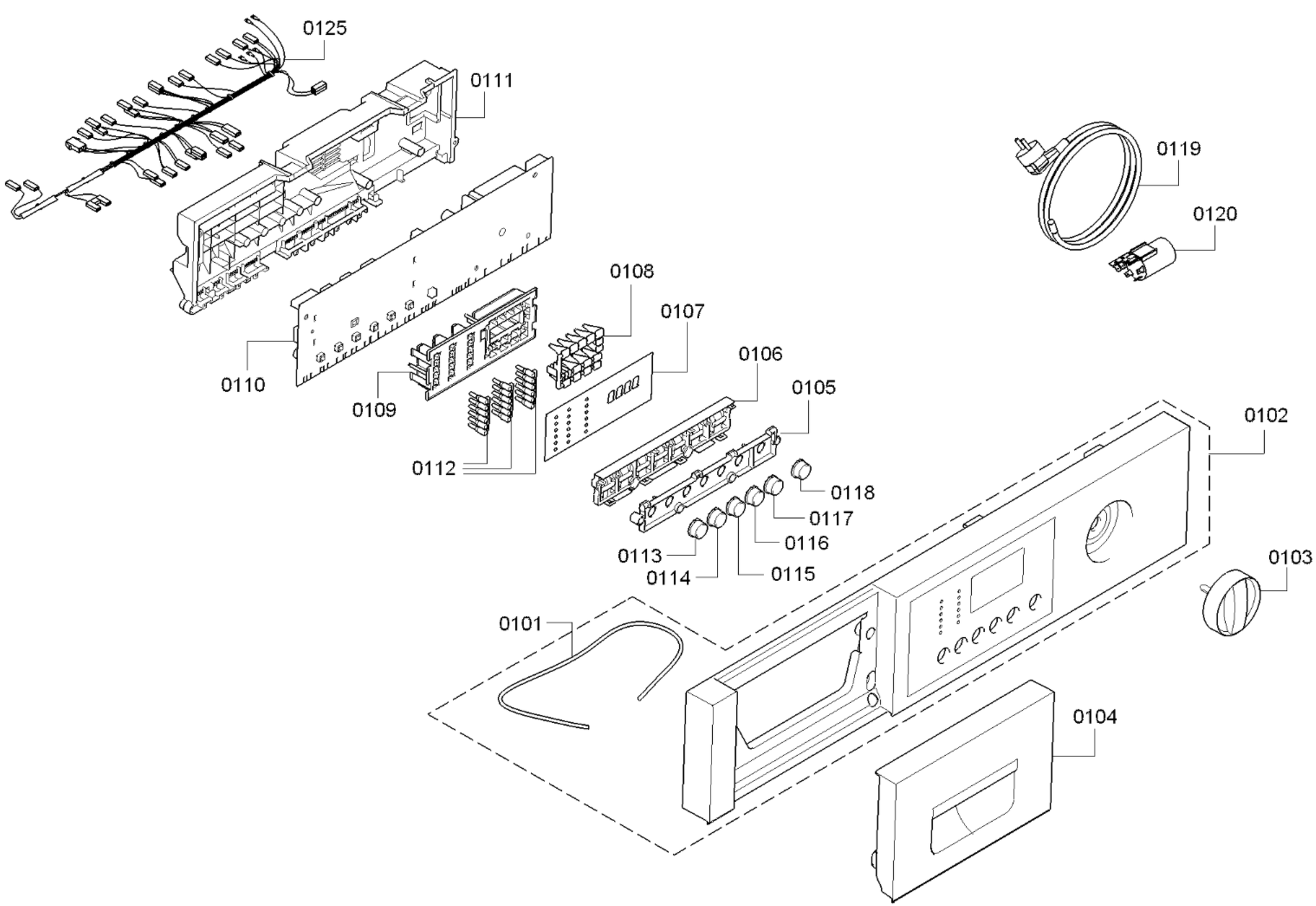
0199
0125
0111
0110
0109
0108
0107
0106
0105
0112
0118
0117
0116
0113
0114
0115
0119
0120
0102
0103
0101
0104

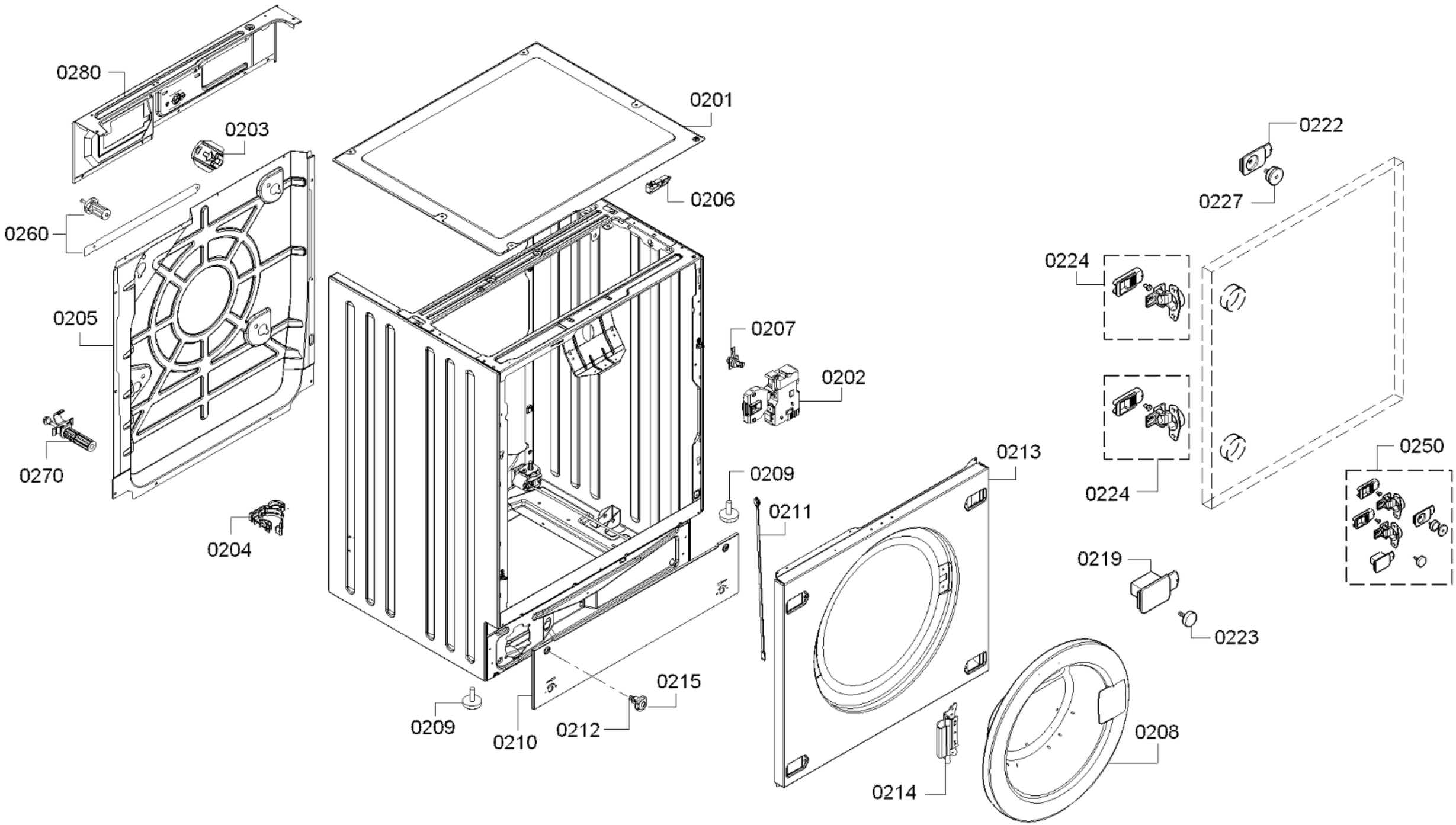

58300000177163 aet 000 e 2/5

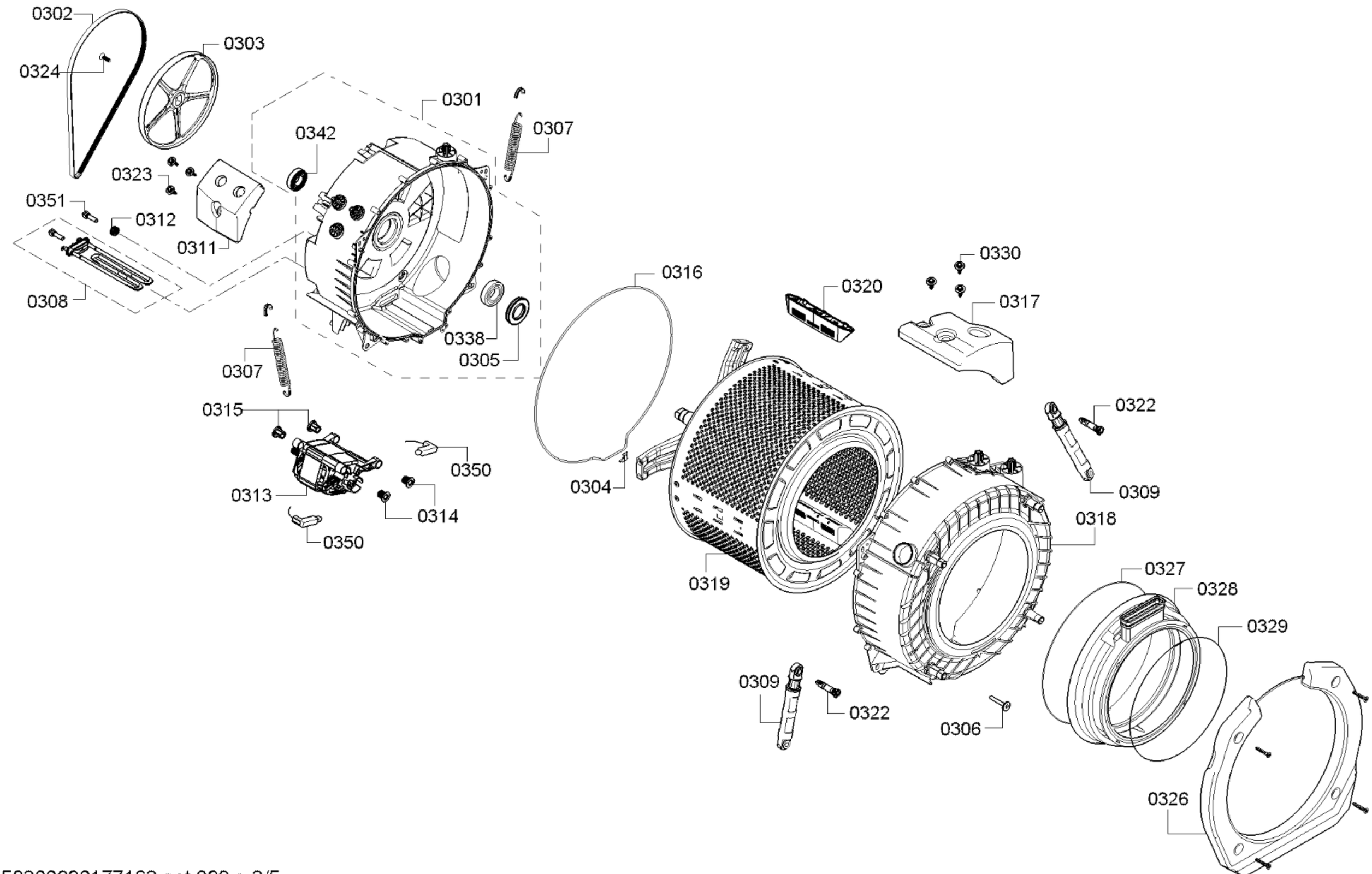
0302
0303
0324
0301
0342
0307
0323
0351
0312
0311
0308
0316
0320
0330
0317
0338
0305
0307
0315
0322
0350
0304
0309
0313
0314
0318
0350
0319
0327
0328
0329
0309
0322
0306
0326

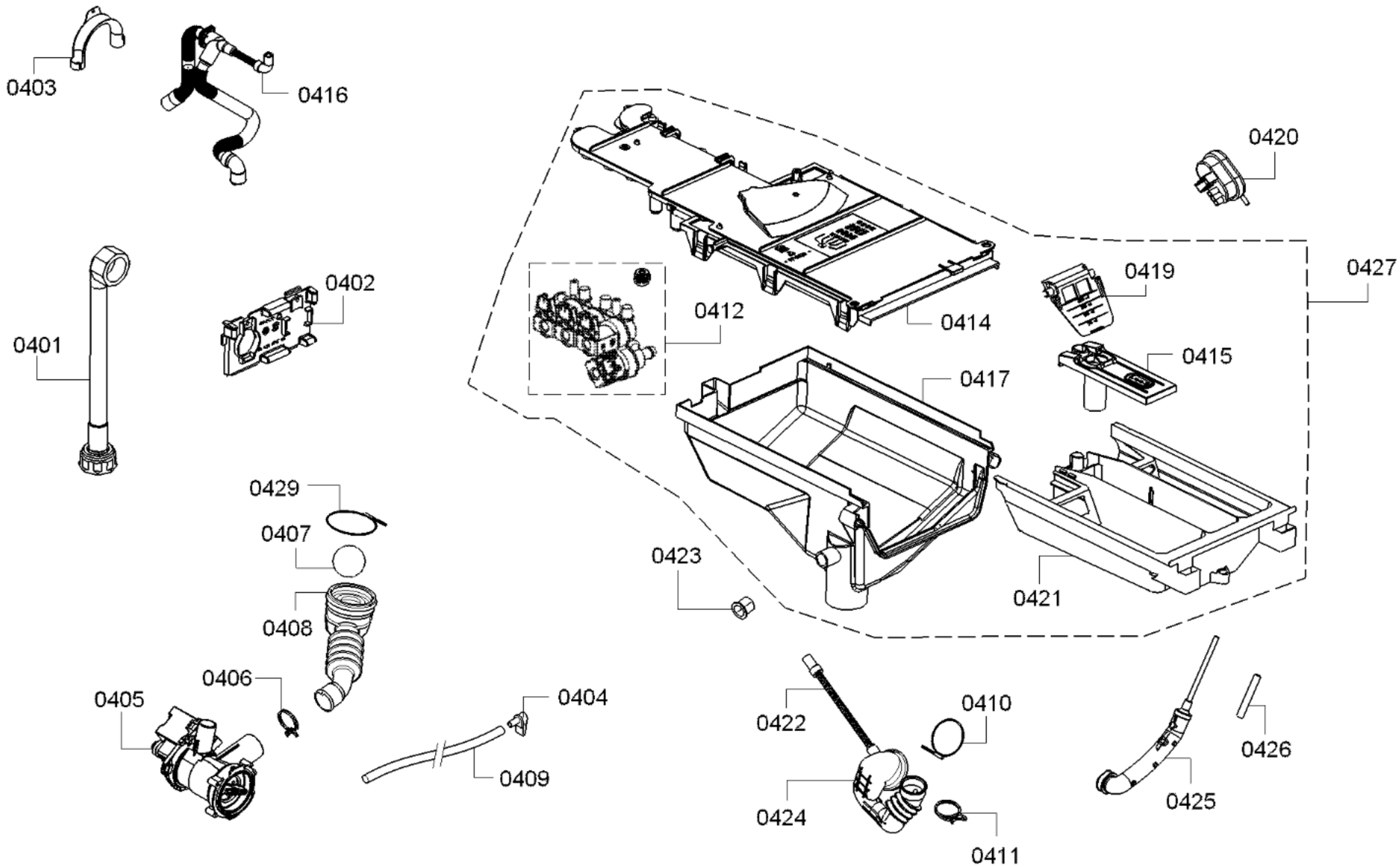
0403
0416
0420
0427
0419
0402
0401
0412
0414
0415
0417
0429
0407
0423
0421
0408
0406
0405
0404
0422
0410
0426
0409
0425
0424
0411

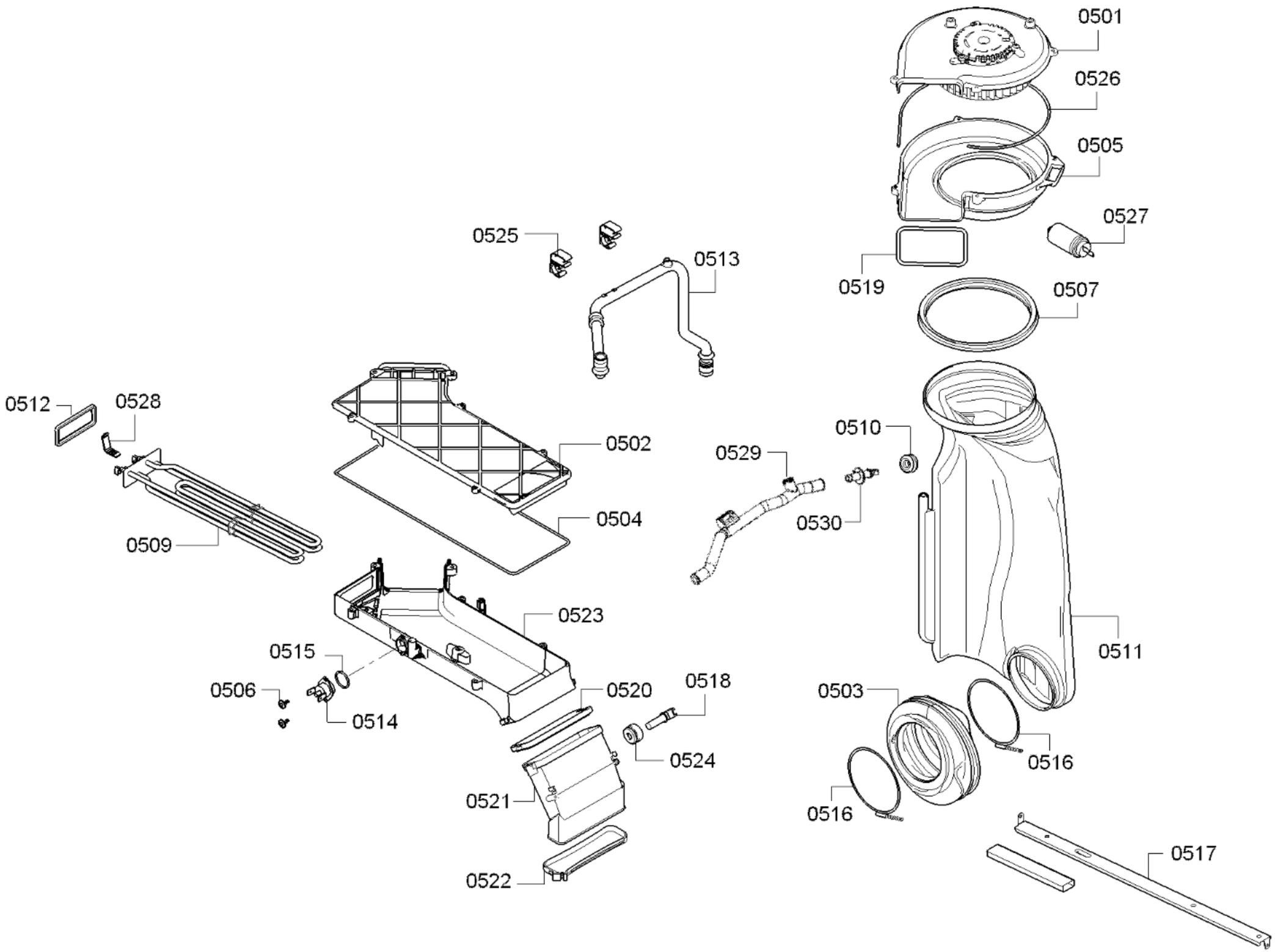

58300000177163 aet 000 e 5/5