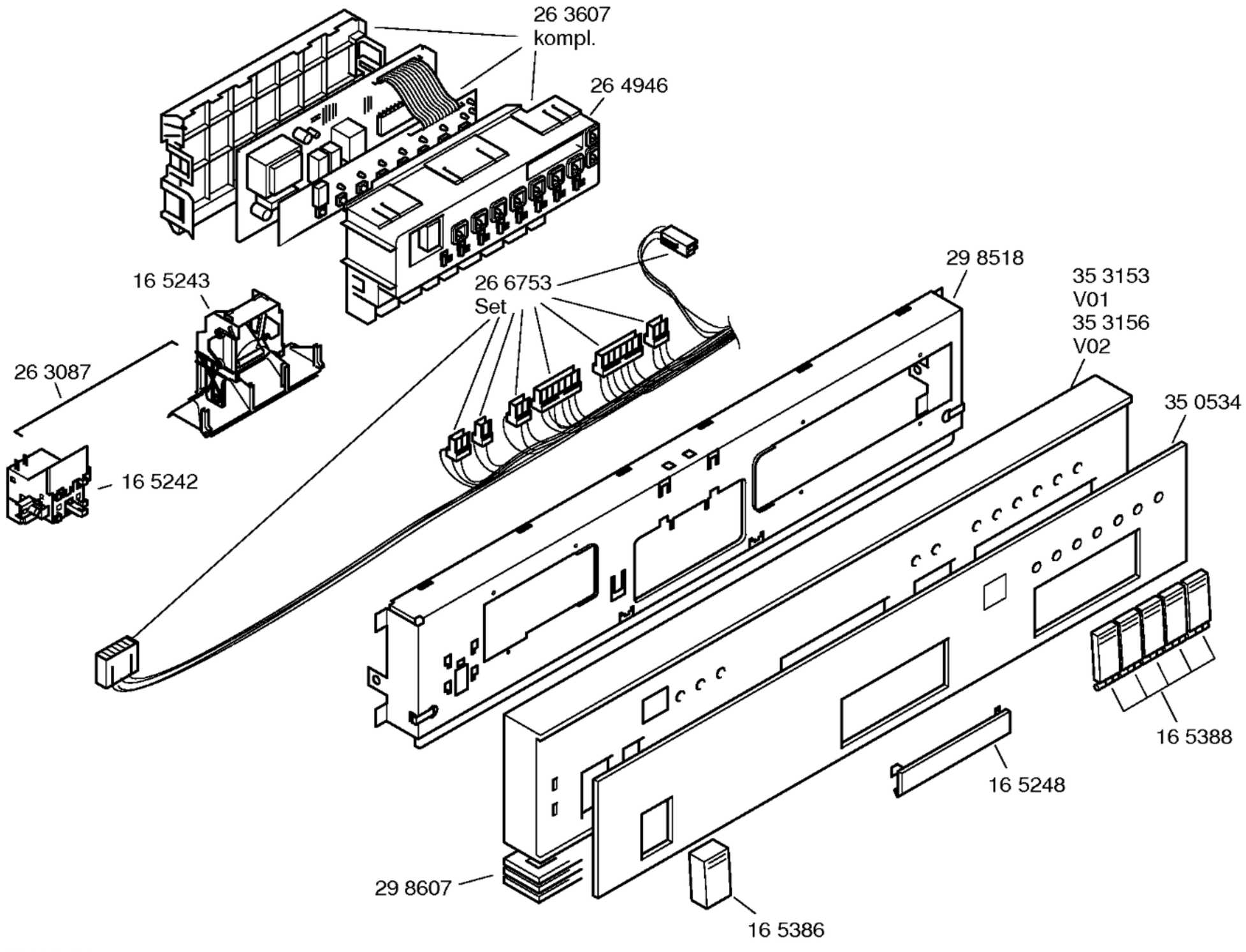

Gebrauchsanweisung
52 0823
(D,GB,F,NL)
52 0824
(I,GR,E,P)
Montage– / Aufstell–
anweisung
51 9975

Zubehör

Entkalker
46 0038

Verlg. Aqua–Stop
Kunststoffrohr 2,2 m
Ablaufschl. 1,95 m
SZ72010

Messerkas.–Backbl.–
Düse
SZ72000

Kupferrohr
∅ 10mm / 1,5m
WX459700

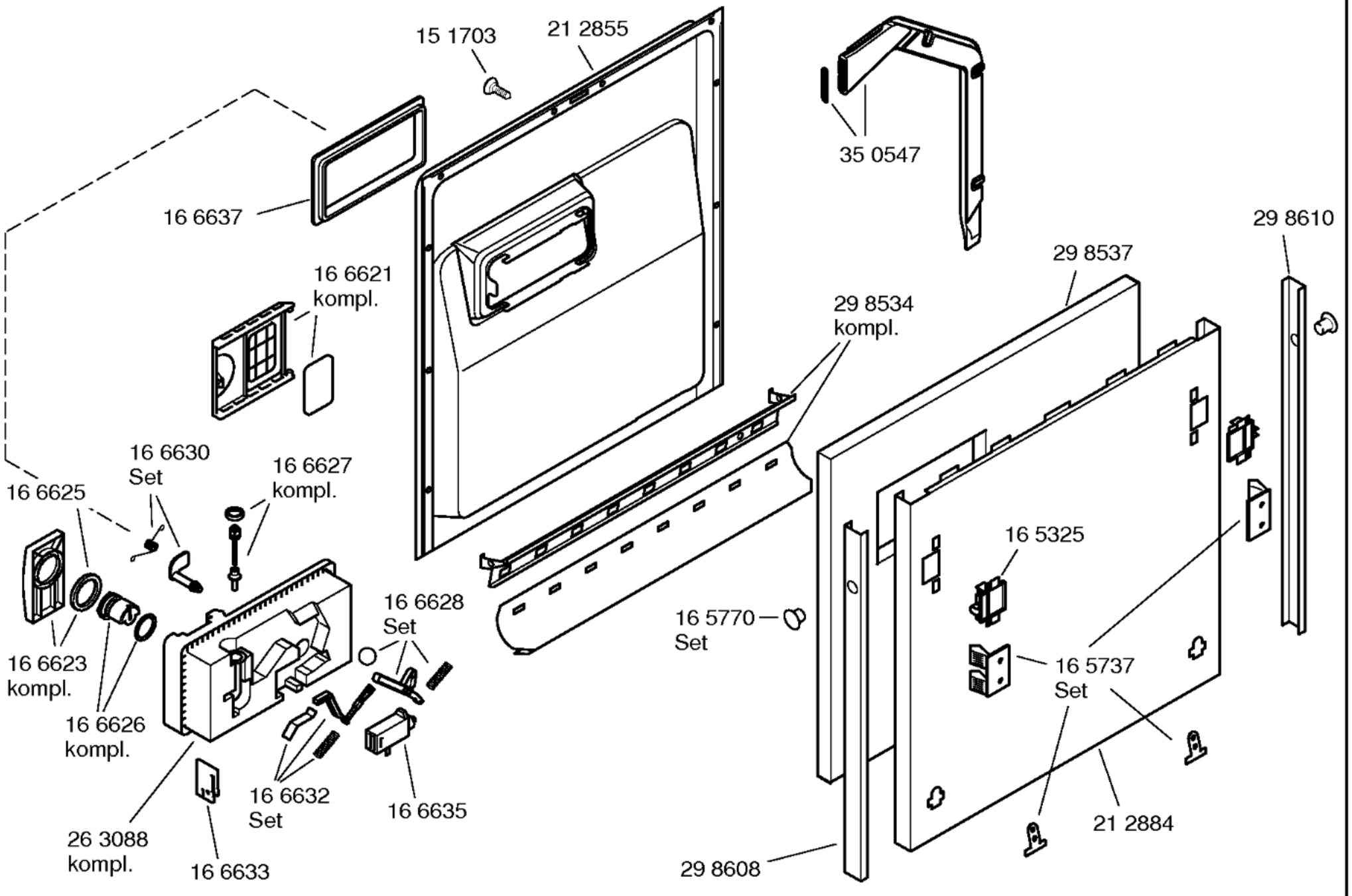
15 1703
21 2855
35 0547
16 6637
29 8610
29 8537
16 6621
kompl.
29 8534
kompl.
16 6630
Set
16 6627
kompl.
16 6625
16 5325
16 6628
Set
16 5770
Set
16 6623
kompl.
16 5737
Set
16 6626
kompl.
16 6632
Set
16 6635
21 2884
26 3088
kompl.
16 6633
29 8608

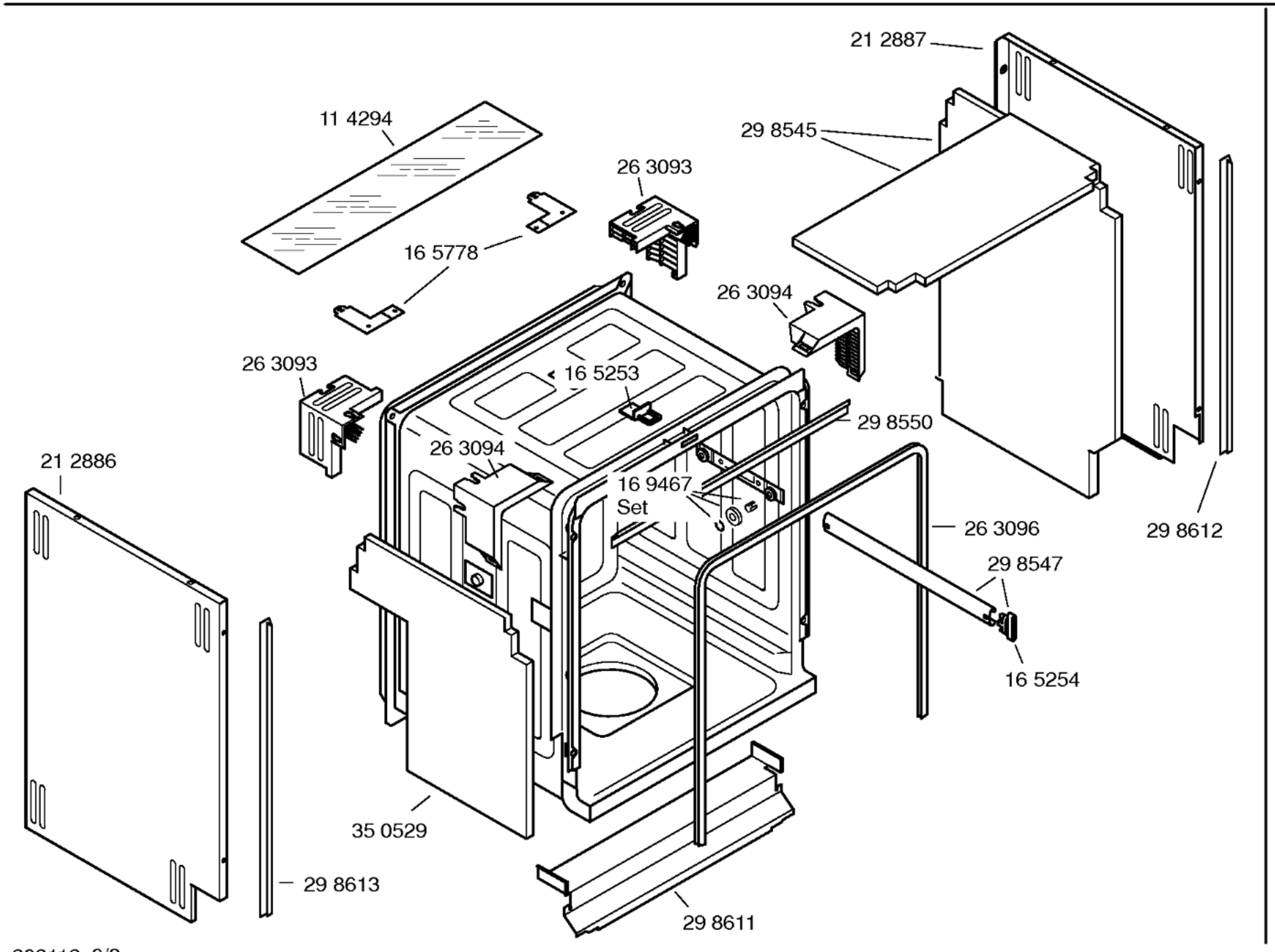
21 2887
11 4294
29 8545
26 3093
16 5778
26 3094
26 3093
16 5253
29 8550
26 3094
21 2886
16 9467
Set
26 3096
29 8612
29 8547
16 5254
35 0529
29 8613
29 8611

e262112 -6/3

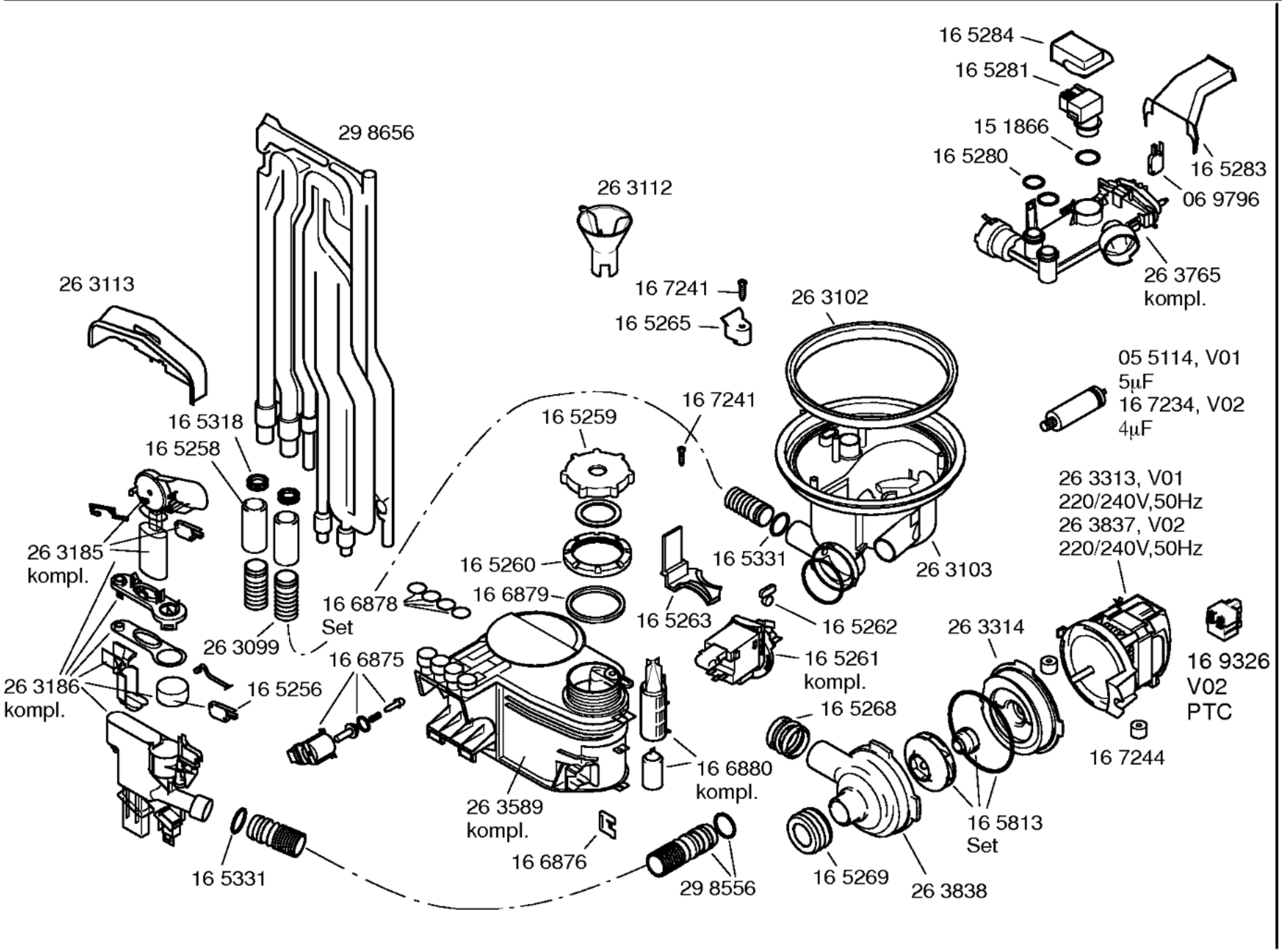
16 5284
16 5281
15 1866
16 5280
16 5283
06 9796
26 3765
kompl.
29 8656
26 3112
26 3113
16 7241
16 5265
26 3102
05 5114, V01
5µF
16 7234, V02
4µF
16 5318
16 5258
16 5259
16 7241
26 3313, V01
220/240V,50Hz
26 3837, V02
220/240V,50Hz
26 3185
kompl.
16 5260
16 5331
26 3103
16 6878
Set
16 6879
16 5263
16 5262
26 3314
26 3099
16 6875
16 5261
kompl.
16 9326
V02
PTC
26 3186
kompl.
16 5256
16 5268
16 6880
kompl.
16 7244
26 3589
kompl.
16 5813
Set
16 6876
16 5331
29 8556
16 5269
26 3838

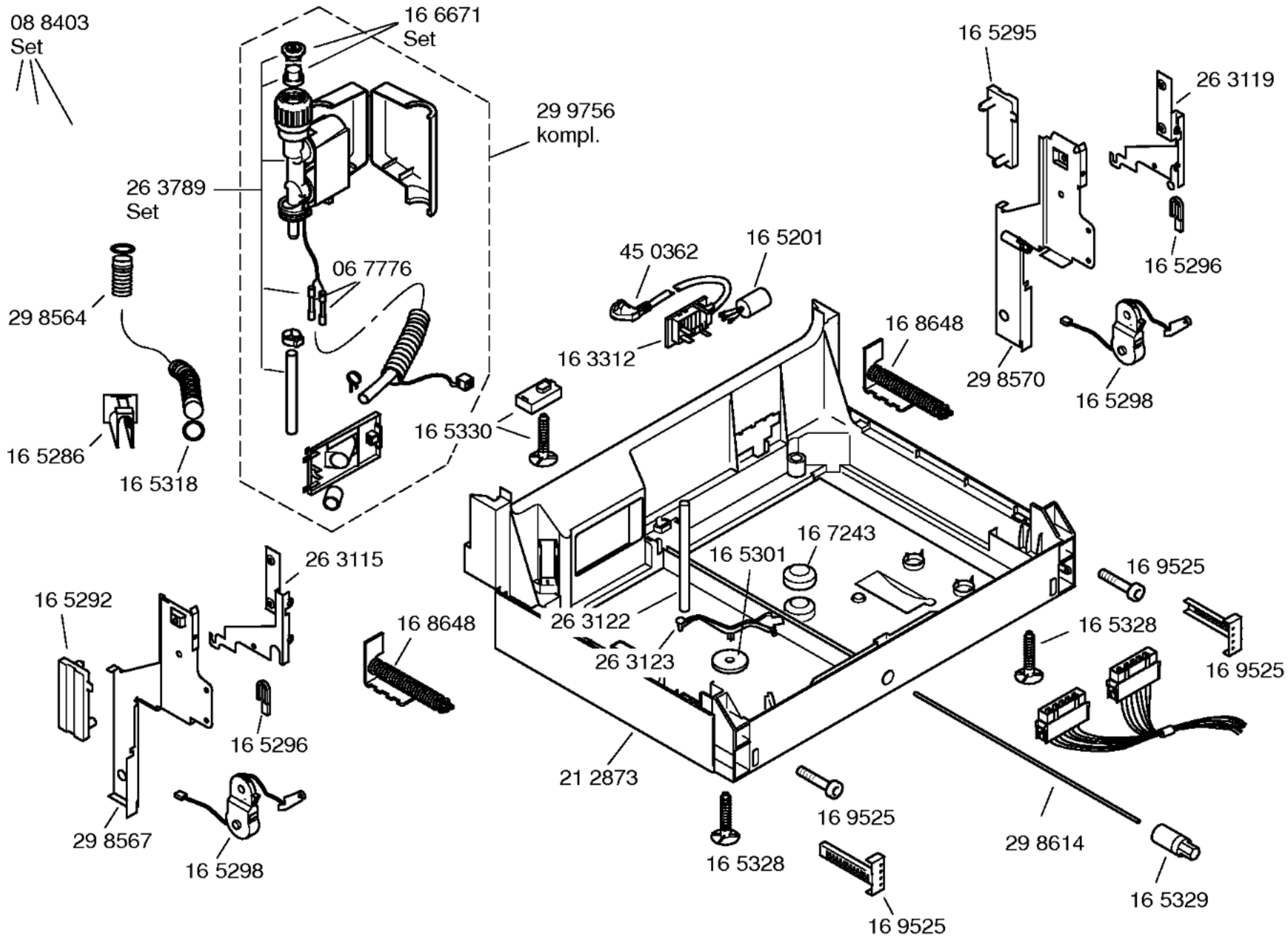
08 8403
Set
16 6671
Set
29 9756
kompl.
26 3789
Set
06 7776
29 8564
16 5286
16 5318
16 5330
45 0362
16 5201
16 3312
16 8648
16 5295
26 3119
16 5296
29 8570
16 5298
26 3115
16 5292
16 8648
16 5296
29 8567
16 5298
16 7243
16 5301
26 3122
26 3123
21 2873
16 5328
16 9525
16 9525
16 5328
16 9525
29 8614
16 5329

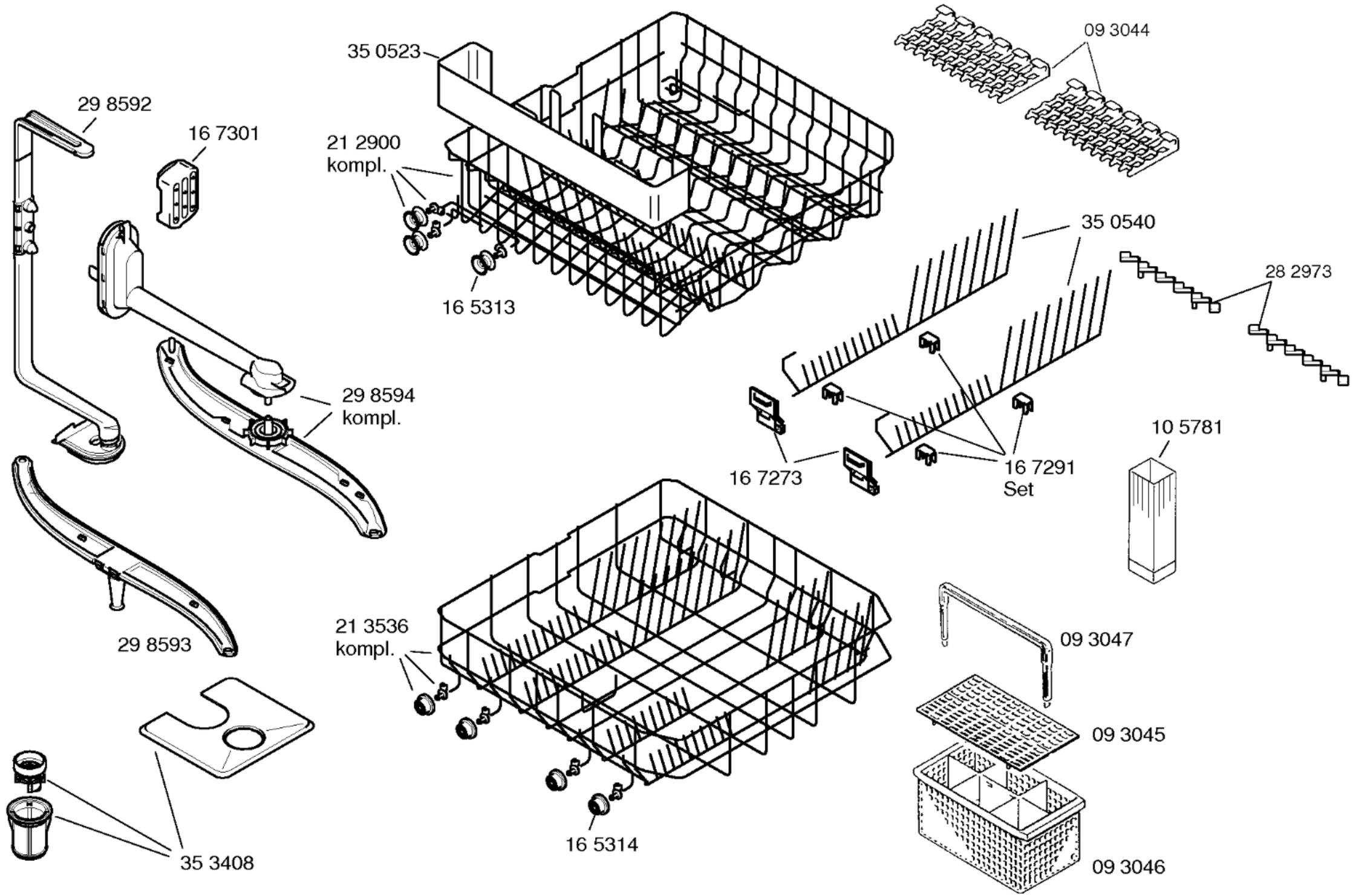
35 0523
09 3044
29 8592
16 7301
21 2900
kompl.
16 5313
35 0540
28 2973
29 8594
kompl.
10 5781
16 7273
16 7291
Set
29 8593
21 3536
kompl.
09 3047
09 3045
16 5314
09 3046
35 3408