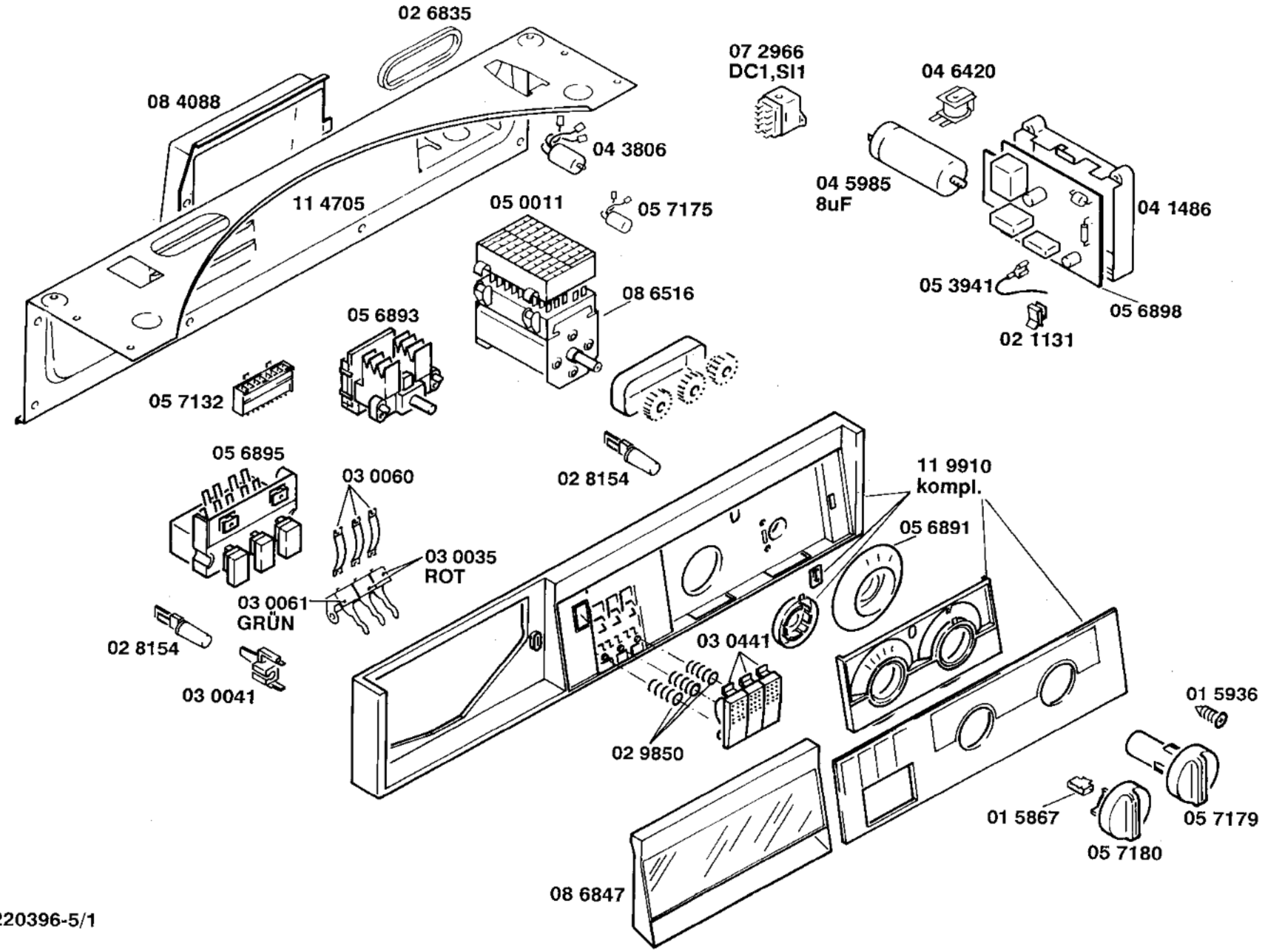

Aufstellanweisung
51 3650
(D,GB,F,NL,E)
51 3843
(D,F,I,S,DK)
51 3823
(D,I,N,SF)

Gebrauchsanweisung
51 3646
(D,NL,F,GB,E)
51 3846
(D,F,I,S,DK)
51 3847
(D,I,N,SF)

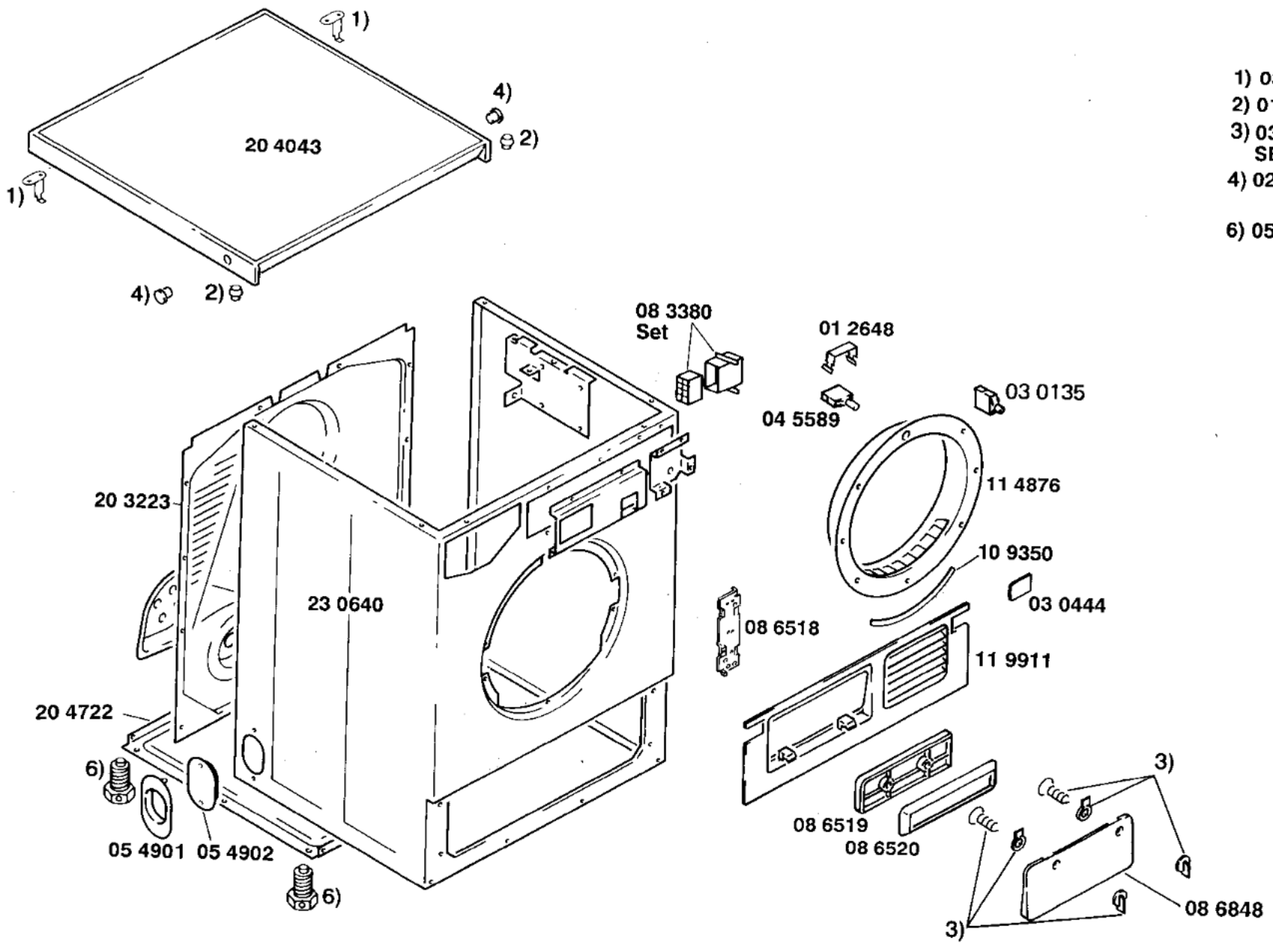

1) 03 0036
2) 01 5938
3) 03 0443
SET
4) 02 9860

6) 05 1104

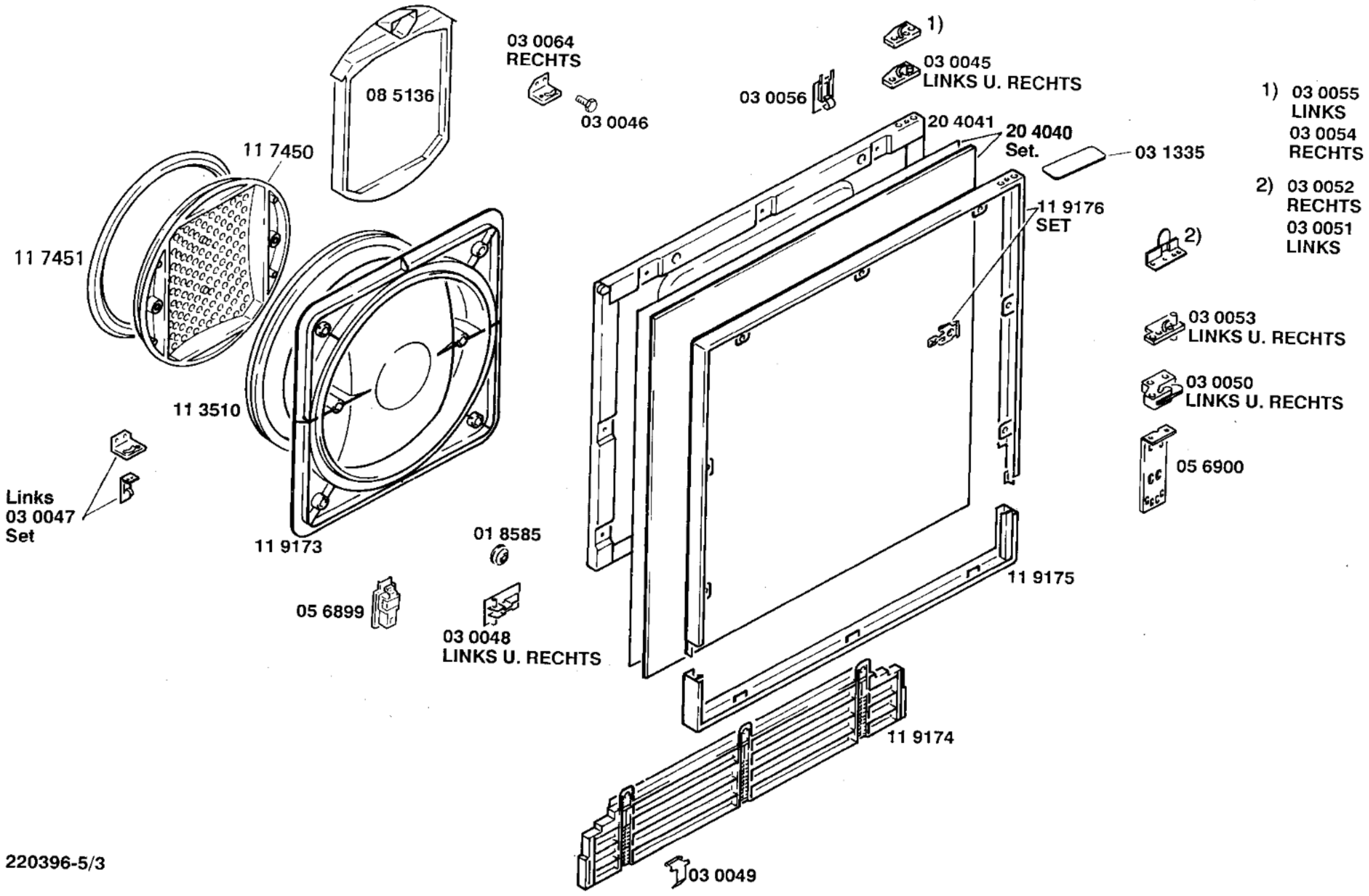
08 5136
03 0064
RECHTS
03 0046
1)
03 0045
LINKS U. RECHTS
03 0056
20 4041
20 4040
Set.
03 1335
11 7450
11 7451
11 9176
SET
2)
1) 03 0055
LINKS
03 0054
RECHTS
2) 03 0052
RECHTS
03 0051
LINKS
03 0053
LINKS U. RECHTS
03 0050
LINKS U. RECHTS
05 6900
11 3510
Links
03 0047
Set
11 9173
01 8585
05 6899
03 0048
LINKS U. RECHTS
11 9175
11 9174
03 0049

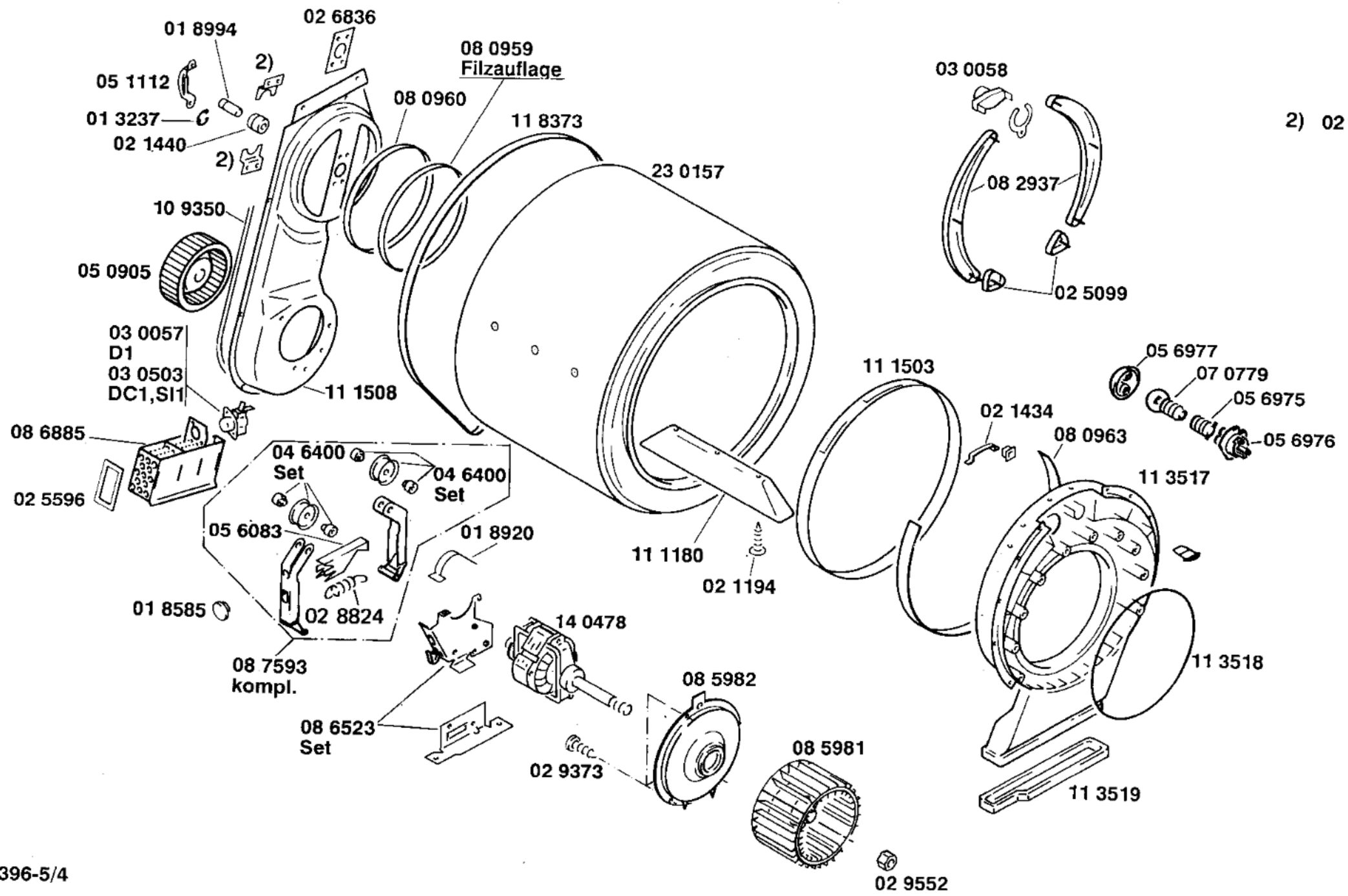
01 8994
02 6836
08 0959
Filzauflage
05 1112
2)
01 3237
02 1440
2)
08 0960
11 8373
23 0157
03 0058
2) 02 1439
08 2937
02 5099
10 9350
05 0905
03 0057
D1
03 0503
DC1,SI1
11 1508
11 1503
05 6977
07 0779
05 6975
05 6976
02 1434
08 0963
11 3517
08 6885
02 5596
04 6400
Set
04 6400
Set
05 6083
01 8920
11 1180
02 1194
01 8585
02 8824
14 0478
08 7593
kompl.
08 5982
11 3518
08 6523
Set
02 9373
08 5981
11 3519
02 9552

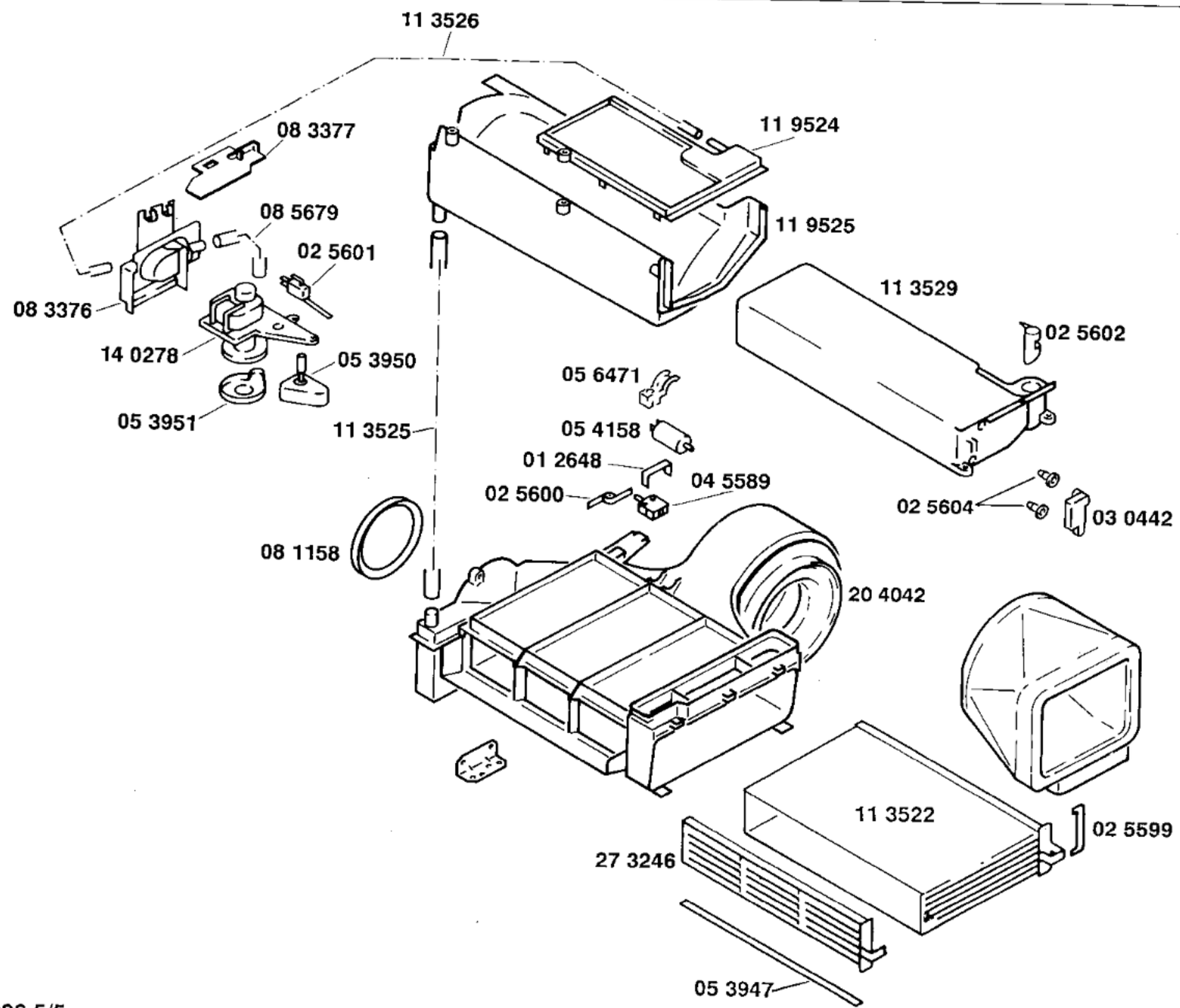
11 3526
08 3377
11 9524
08 5679
11 9525
02 5601
11 3529
08 3376
02 5602
14 0278
05 3950
05 6471
05 3951
11 3525
05 4158
01 2648
04 5589
02 5600
02 5604
03 0442
08 1158
20 4042
11 3522
02 5599
27 3246
05 3947