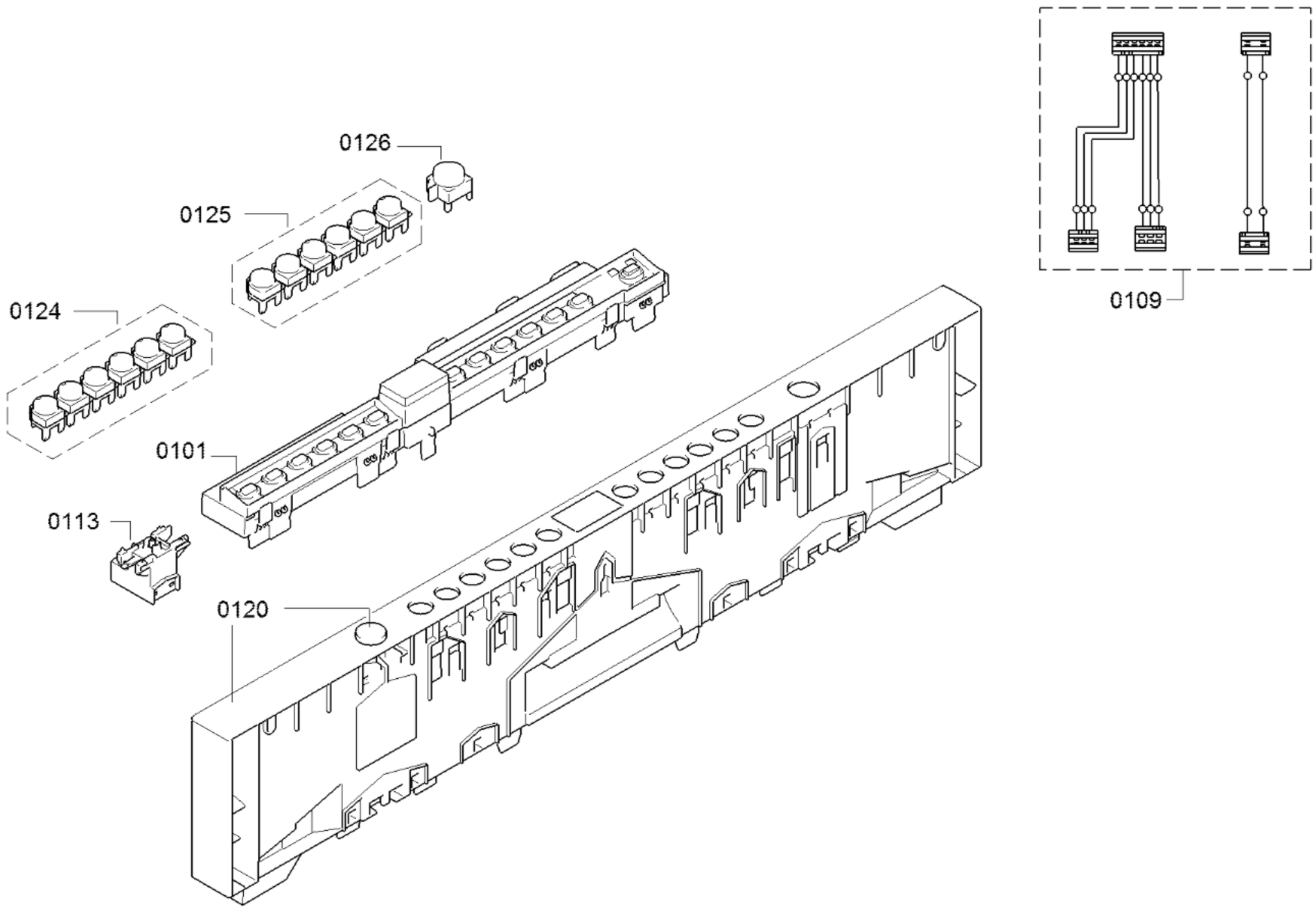
0126
0125
0124
0101
0113
0120
0109

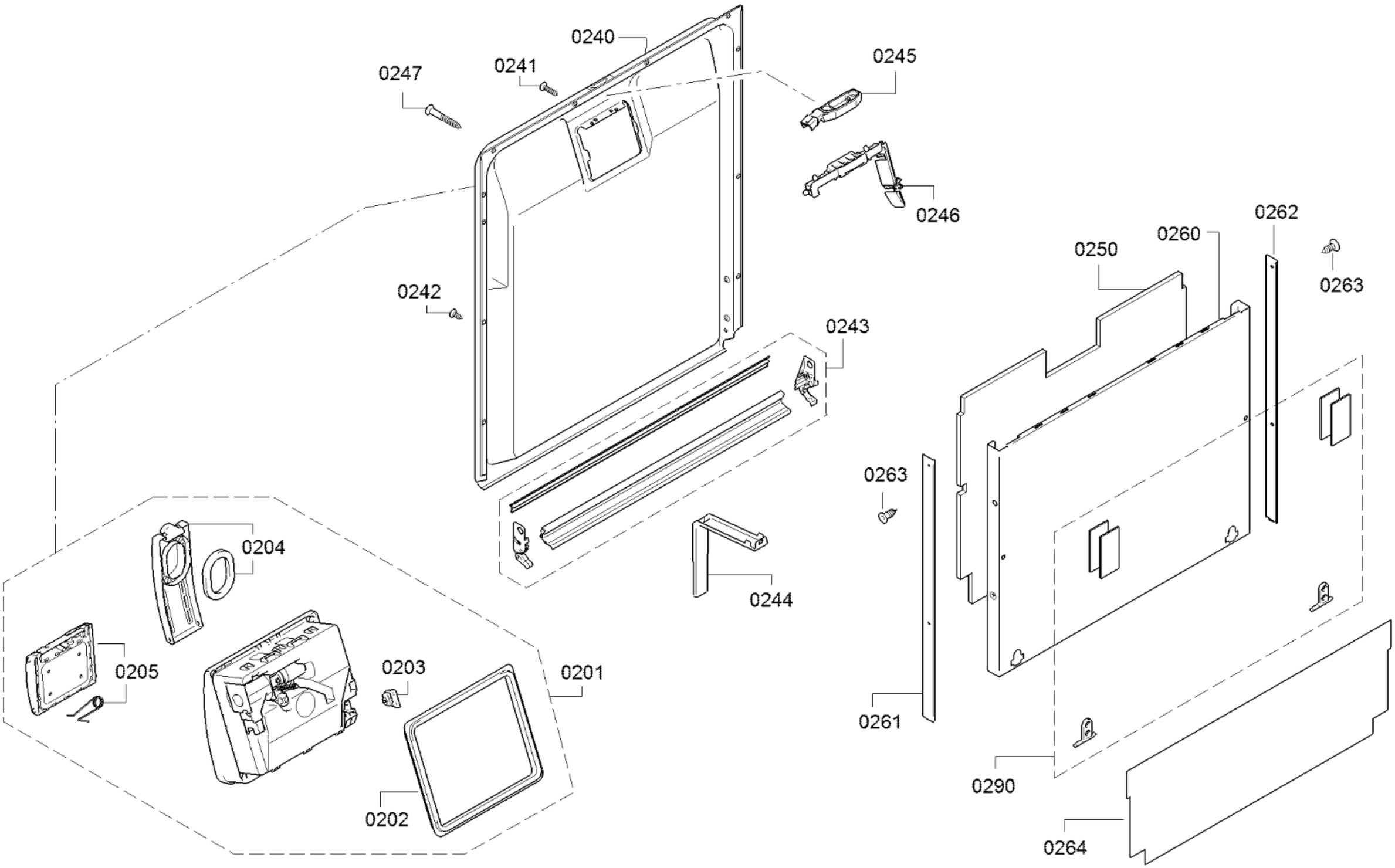

58300000199116 aet 000 d 2/6

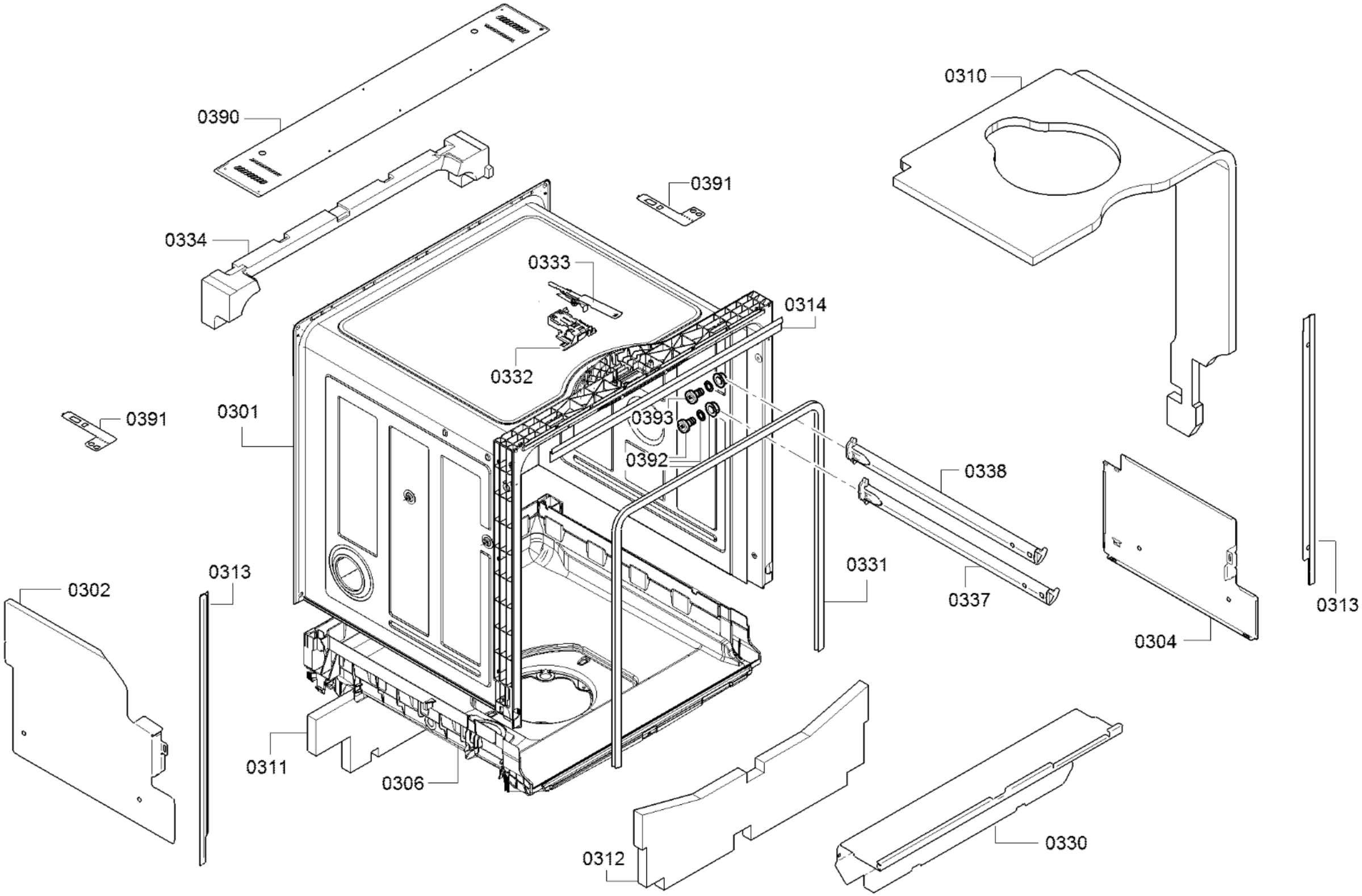

58300000199116 aet 000 d 3/6

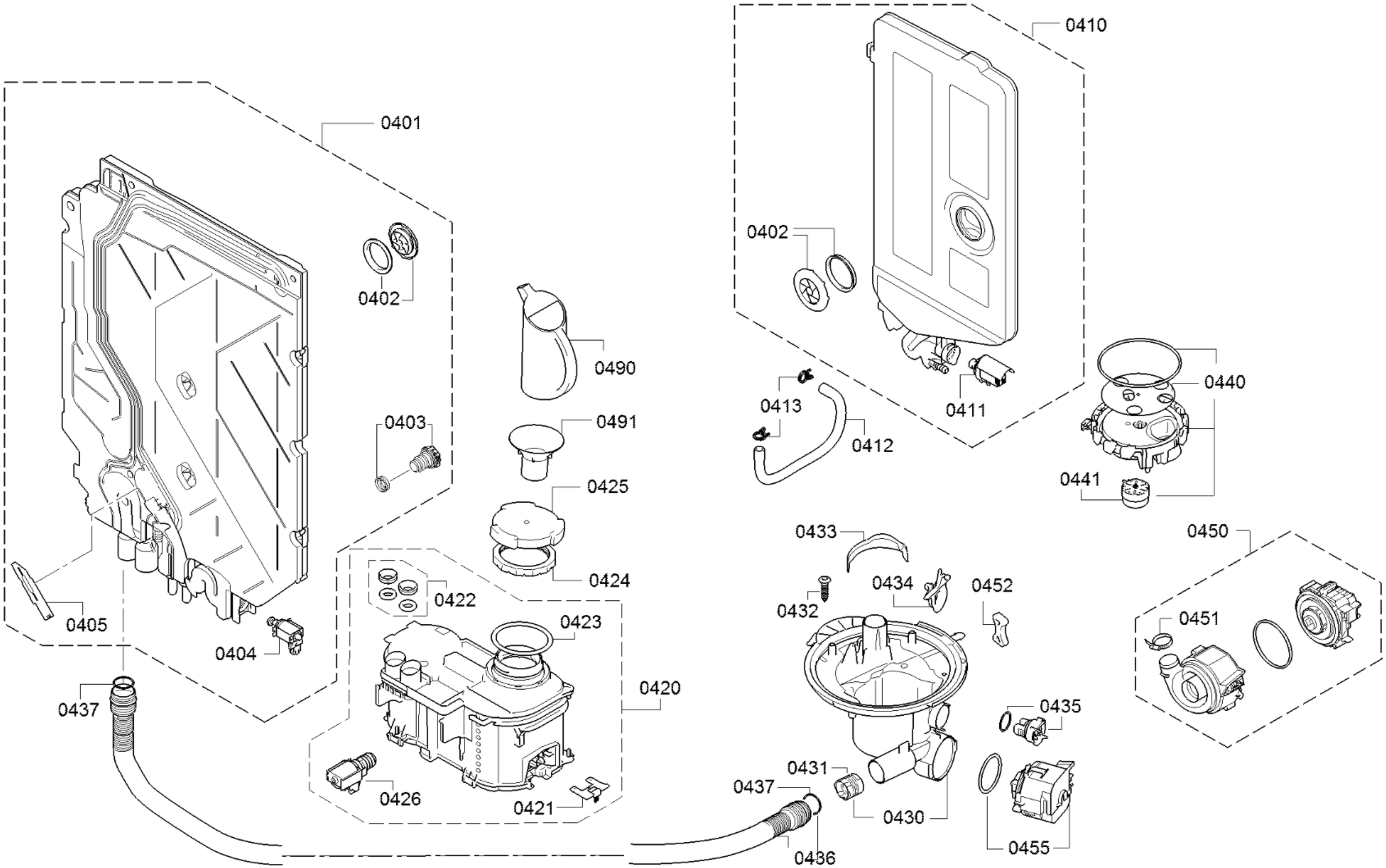

58300000199116 aet 000 d 4/6

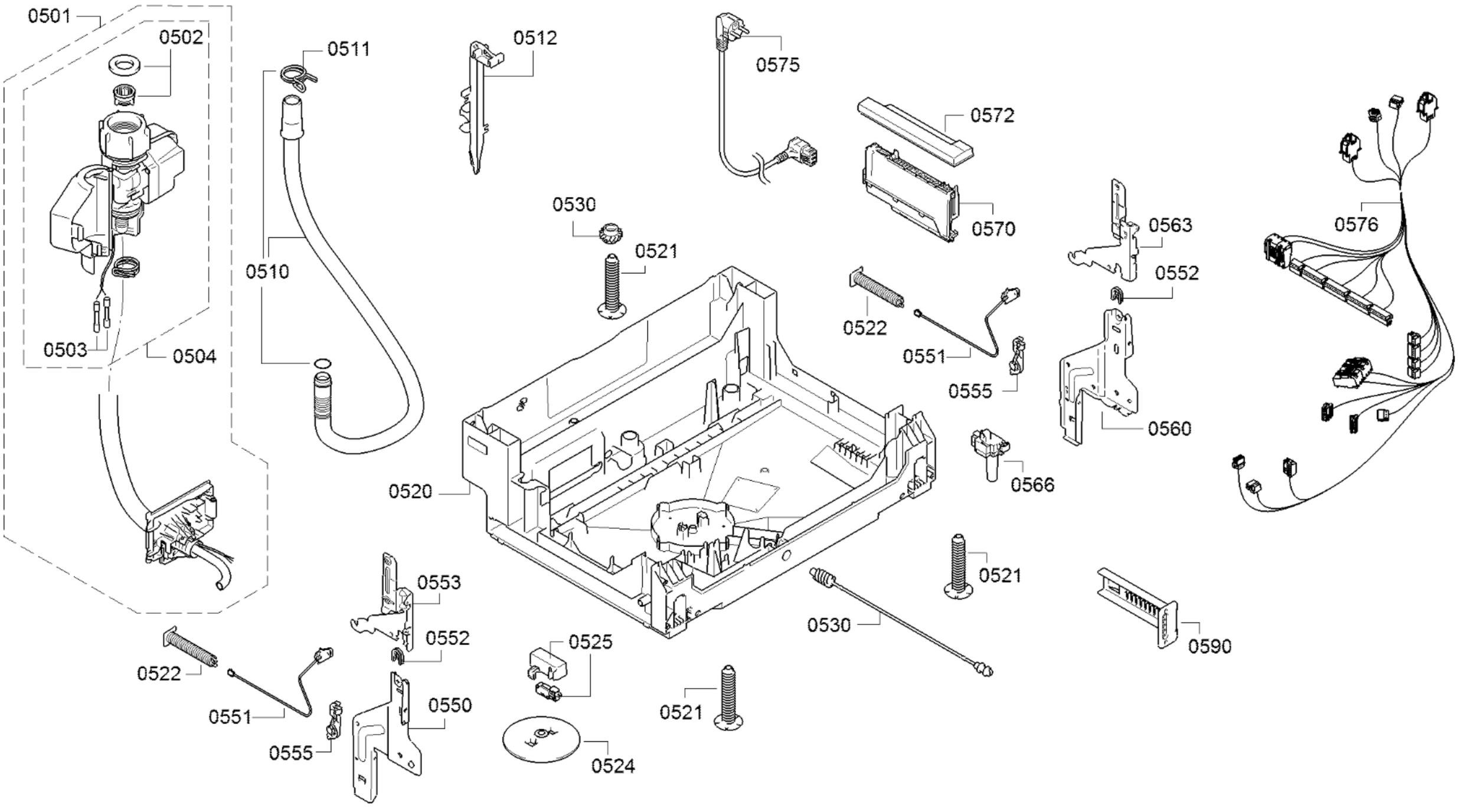
0501
0502
0511
0512
0575
0572
0570
0530
0521
0510
0563
0576
0552
0522
0551
0555
0503
0504
0560
0566
0520
0521
0553
0530
0590
0552
0525
0522
0550
0521
0551
0555
0524

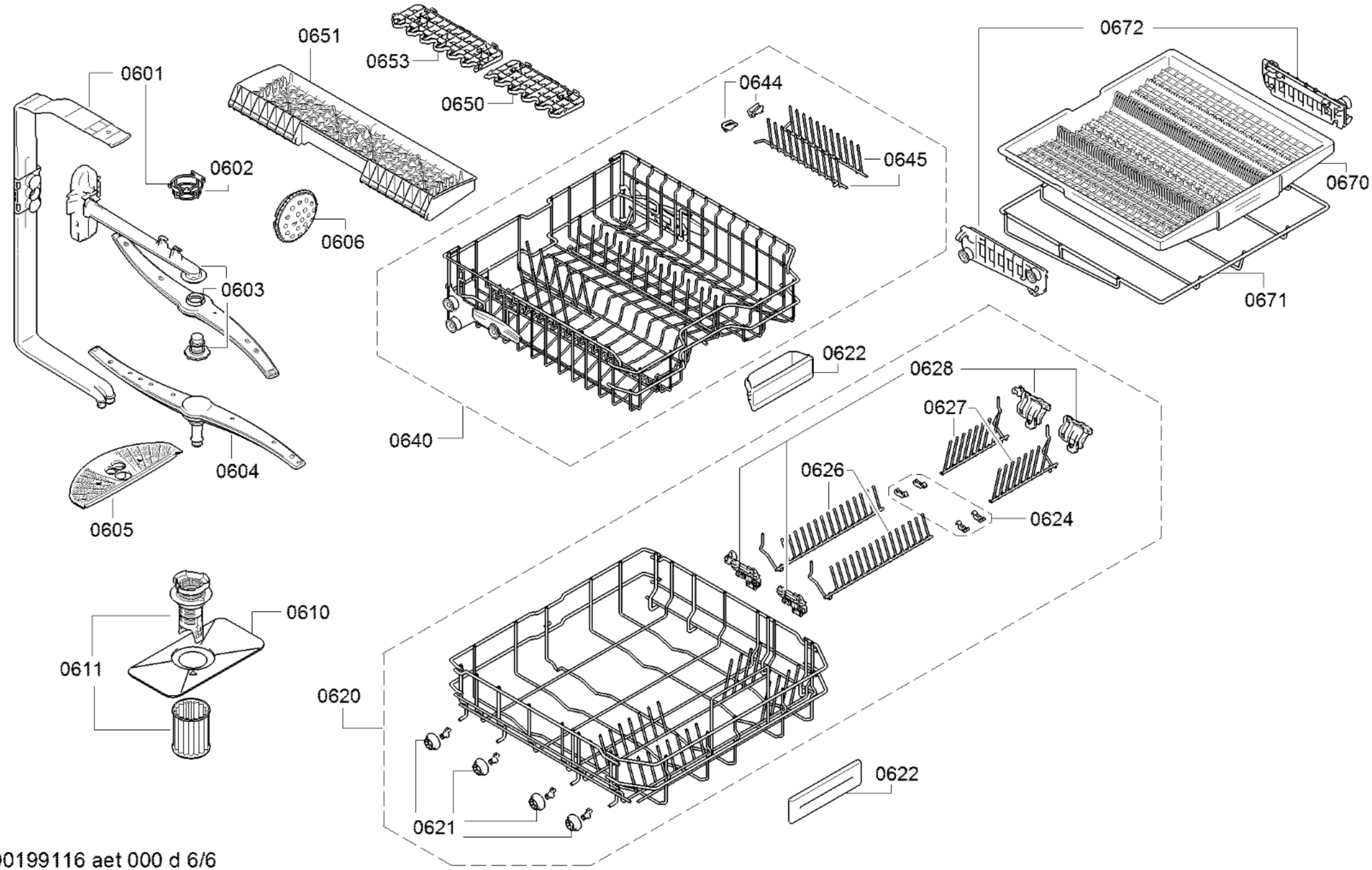

58300000199116 aet 000 d 6/6